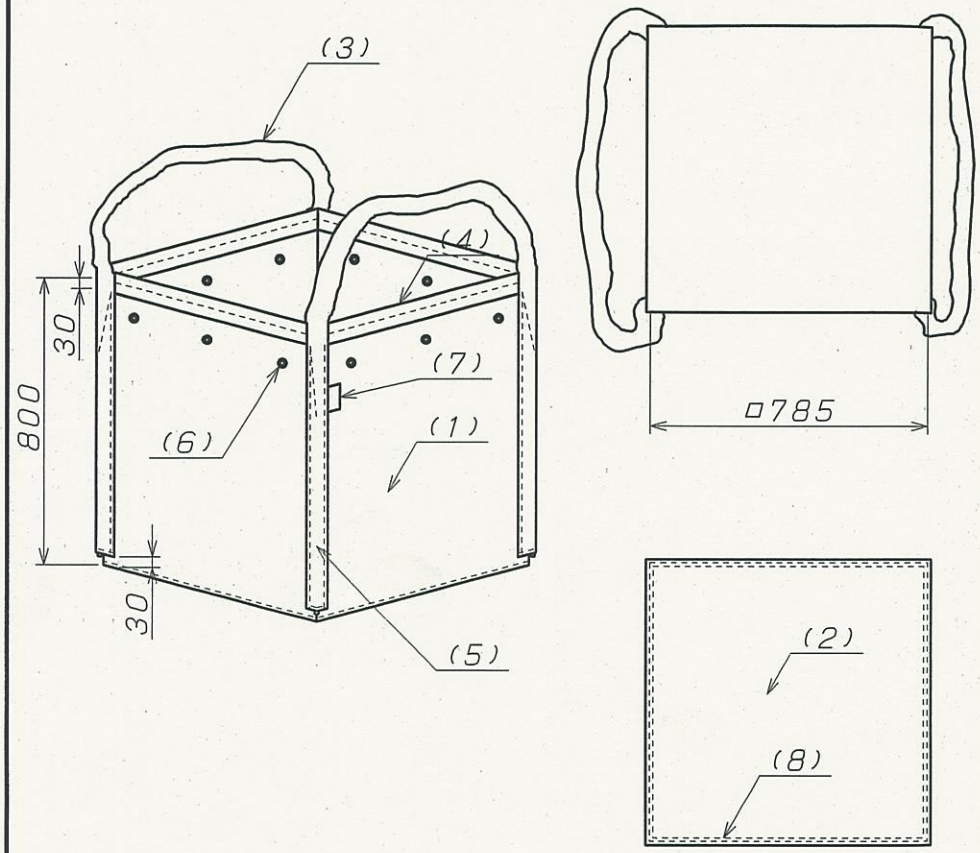

No	部品名	数	材質／寸法	備考
1	本　体		PP繊維，15×15，1500D	
2	底　面		PP繊維，15×15，1500D	
3	吊りベルト		PP，ベルト巾100，1300L	引張強さ　3000kg
4	補強ベルト		PP，ベルト巾70	（JFC基準）
5	補強パイプ		PVC，0.5インチ	100m／mベルトの場合
6	アイレット		アルミ#28　内径12mm×外径24mm	引張強さ2800kg以上
7	ラベル		HWIラベル	
8	縫い糸		ポリエステル2000D	

品　番	規格寸法（m）A×B×C（H）	ハトメ数（個）	容　量（L）	自　重（kg）	梱包数量（枚）	梱包サイズ（mm）	梱包重量（約kg）
SRJ-302	0.75×0.75×0.8	12	450	1.65	10	400×1000×280	17.0

物性表	色	材　質	質　量（g/m2）	厚　さ（mm）	打ち込み本数 たて（本/インチ）	打ち込み本数 よこ（本/インチ）	ラミ厚（ミクロン）	片面・両面（SL・BL）
	ベージュ	ポプロピレン	212	0.45	15	15		

	たて	よこ	
（1）引張強度　（N）	2299	2066	試験方法：（1），（2）JIS L 1096 A法（ラベルドストリップ法）
（2）伸度　（%）	27	20	（3）JIS L 1096 C法（トラペゾイド法）
（3）引裂強度　（N）	403	516	※左記に示した数値は当社での測定値であり、保証値ではありません。
			本材料使用上の目安としてお取り扱い下さい。

回収袋自立型タイプ　SRJ-302